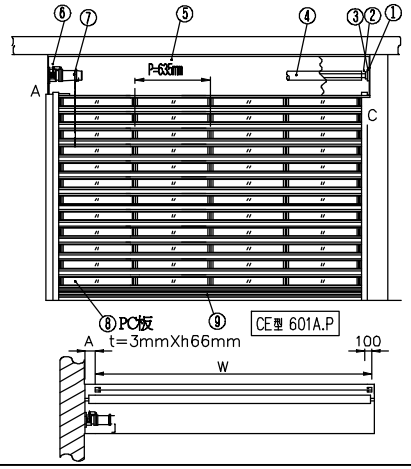

編號	名稱
1	支座板
2	培林座
3	軸承
4	捲軸
5	捲箱
6	遙控器主機
7	電動捲門機
8	PC耐力板
9	鋁合金固定板安全裝置

馬達	A值	C值
1/5HP	50	10
1/4HP	50	10
1/2HP	50	10
1HP	120	10

立面圖

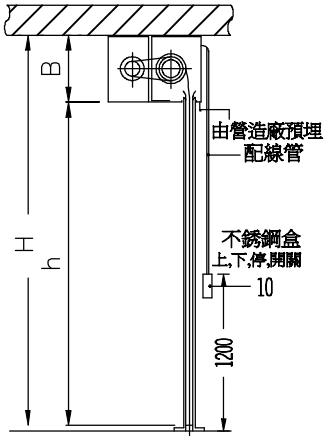

剖面圖

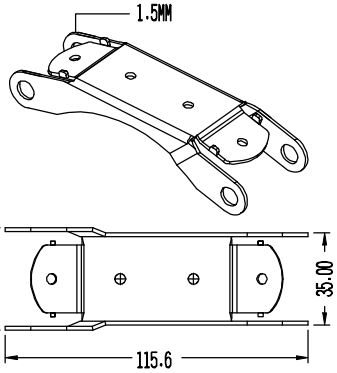

不銹鋼吊片詳圖

1.材料製作與安裝
本工程圖說參考吳德捲門廠商繪製
材質:鋁合金:採符合A6063成分及CNS2068標準,須出具材質證明書.
(1)捲門機之電動馬達須為正逆轉之差易,並為密閉式馬達,馬達線圈應附有溫度保護開關,馬達過熱時能切斷電源,避免馬達燒毀.
(2)門葉上部設近"緩衝裝置"防安全開關,避免馬達超時運轉大量而使捲門葉面上升,造成捲門與牆內而破壞天花板,並造成馬達燒毀,門葉安全開關需具有緩衝距離約15mm,避免因馬達慣性作用而破壞樓板面,造成漏電現象.
(3)捲軸與鋼管製成,鋼管大小須能承載門重,兩側並加裝滾珠軸承,鋼管承載撓度須在L/200 以內.
(4)本工程捲門電動機之機械箱,門軌槽由營造廠商負責預留施工,電源管路及開關管路由水電承包商負責預埋施工.
(5)電動機安裝於天花板上時其下方之天花板須預留60cm*60cm之活動檢查口,該處骨架應予加強.
(6)捲門須安裝正確,使捲門葉開自如,安裝組開導板承製廠商之規定辦理,電腦操作箱開關及電路線路之位置應依照圖示或營造工廠師之指示安裝.
(7)除特殊註明者外,均以公釐為單位.
(8)承商於製作前應先將各材料製品之樣品製作詳圖及廠商名稱,地址送建築師審查後方可製作
(9)附件:鋁合金被覆捲門上牆圖明及保固書1年
2.選用圖檔
一.鋁合金障礙感知器特殊說明
(1)捲門下降中遇到人員或障礙物,阻力超0.5kg時可自動切斷電源,停止捲門下降.
(2).障礙感知器之本體須為鋁合金擠型而成,表面經陽極處理銀色而成.其長度須與捲門等寬同長
(3)障礙感知器本體下方需裝橡膠墊片,避免因阻力過大而造成本體損壞,也可以防止灰塵及水進入.

施工說明

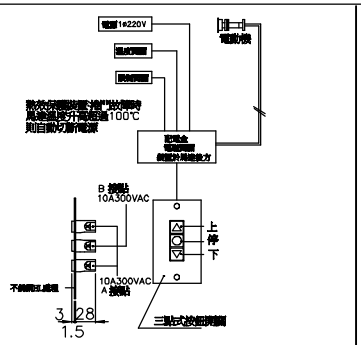

電動捲門操作系統詳圖

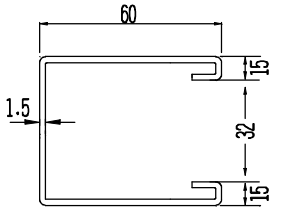

材質: SUS304－毛絲面

門軌詳圖

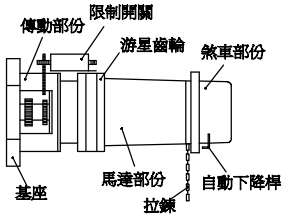

[2HP以上(含2HP)採用無拉鍊]

CE電動捲門機詳圖

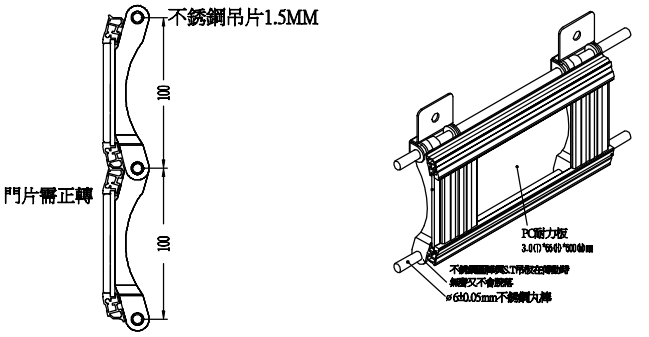

門片立體圖

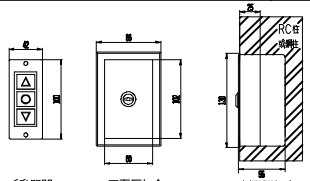

按鈕壓扣盒預埋（如圖示）
1. 為求壓扣盒完成後美觀一致, 營造廠務必於灌漿前, 預埋壓扣盒及管路, 不得事後打鑿修補, 破壞結構及影響外觀
2. 壓扣盒4C 控制線及管路配置由水電消防廠商提供及施作

CE型 防盜型外鎖盒

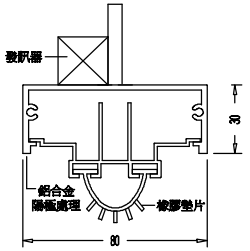

CE-601型 捲門底座(障礙感知器)詳圖

位置	編號	門型	門片材質	尺寸 W	h	H	B	A	C	馬力數	電源	控數	門箱 有	門箱 無	遙控器CH2 有	遙控器CH2 無	防盜外盒鎖 有	防盜外盒鎖 無
		CE-601AP	鋁合金±3mm清色PC															
備註：																		

尺寸表

修正 REVISION	日期 DATE	說明 DESCRIPTION	繪圖 DRAWN BY		工務 WORKER BY		比例尺 SCALE	
1								
2			設計 DESIGNED BY		單位 UNIT	mm	日期 DATE	
3								

長億 企業有限公司
http://www.chang-e.com.tw/pg2.htm
e-mail:evans66@gmail.com
地址:新北市新莊區中正路508巷35弄66-6號
TEL：(02)2903-3252 FAX：(02)2903-3289

業主 CUSTOMER		圖號 DRAWING NO	准依圖施工 ALLOW CONSTRUCFION
工程名稱 PROJECT TITLE		CE-601AP	
圖名 DRAWING NAME	鋁合金PC耐力板捲門大樣圖		